EUROLUX

ПАСПОРТ

ТЕПЛОВАЯ ГАЗОВАЯ ПУШКА

СЕРИЯ ТГП

ТГП-EU-10000

ТГП-EU-15000

ТГП-EU-30000

eurolux-russia.ru

eurolux-russia.ru

УВАЖАЕМЫЙ ПОКУПАТЕЛЬ!

Благодарим Вас за то, что приобрели тепловую газовую пушку торговой марки «EUROLUX». Продукция «EUROLUX» отличается надежностью и высоким качеством исполнения.

При покупке прибора в розничной торговой сети требуйте проверки его работоспособности и комплектности, а также штампа торгующей организации и даты продажи в гарантийном талоне.

eurolux-russia.ru

СОДЕРЖАНИЕ

1. ОБЩИЕ СВЕДЕНИЯ. 5
2. ПРАВИЛА БЕЗОПАСНОСТИ 6
3. КОМПЛЕКТНОСТЬ 6
4. ОБЩИЙ ВИД УСТРОЙСТВА 12
5. ТЕХНИЧЕСКИЕ ХАРАКТЕРИСТИКИ 13
6. ПОДГОТОВКА К РАБОТЕ И ПОРЯДОК РАБОТЫ 13
6.1 Запуск. 13
6.2 Выключение 15
6.3 Режим вентиляции 15
7. ТЕХНИЧЕСКОЕ ОБСЛУЖИВАНИЕ 15
8. ВОЗМОЖНЫЕ НЕИСПРАВНОСТИ И СПОСОБЫ ИХ УСТРАНЕНИЯ ... 16
9. ТРАНСПОРТИРОВАНИЕ, ХРАНЕНИЕ И УТИЛИЗАЦИЯ 16
10. ГАРАНТИИ ИЗГОТОВИТЕЛЯ 17
11. ГАРАНТИЙНЫЙ ТАЛОН 19
12. СЕРВИСНЫЕ ЦЕНТРЫ 20

eurolux-russia.ru

1. ОБЩИЕ СВЕДЕНИЯ

Данный паспорт климатического прибора содержит важную информацию о правилах безопасности, правильной эксплуатации, сборки и обслуживания.

Внимание!

Перед использованием данного устройства обязательно изучите содержание паспорта.

Представленная документация содержит минимально необходимые сведения для безопасного использования прибора. Производитель оставляет за собой право вносить изменения во внешний вид и конструкцию прибора, не ухудшающих качество прибора, без предварительного уведомления. Внешний вид приборов может отличаться от приведенного на рисунке. Изменение внешнего вида не влияет на функциональные и технические характеристики прибора и не требует внесения изменений в паспорт.

Правила реализации газовой пушки определяются предприятиями розничной торговли в соответствии с требованиями действующего законодательства.

Газовая пушка – воздухонагреватель (далее по тексту: тепловая газовая пушка, газовая пушка, тепловая пушка, пушка, обогреватель, прибор, изделие, устройство) работающий на сжиженном газовом топливе. Топливо необходимо для получения горячей атмосферы в камере сгорания, а электроэнергия, подводимая к устройству, необходима для питания вентилятора, нагнетающего воздух, и для функционирования автоматики. Газовые пушки прямого нагрева являются простой и надежной конструкцией без дымохода, но горячий воздух и продукты сгорания из устройства поступают в помещение.

Тепловые пушки не требуют специального монтажа и применяются на строительных объектах, для обогрева складских помещений и цехов, в производственной сфере. Газовые пушки предназначены для обогрева в помещениях с температурой от -10 до +40 °С и относительной влажностью воздуха до 98%, в условиях умеренного климата.

Газовая пушка использует для работы исключительно сжиженный газ (пропан, пропан-бутан). Емкости для газа поставляются отдельно.

Внимание!

При несоблюдении правил безопасности и условий/требований эксплуатации, изложенных в настоящем паспорте, фирма-производитель снимает с себя ответственность за несчастные случаи и повреждения, нанесенные людям, а также за ущерб оборудованию и помещениям.

eurolux-russia.ru

2. ПРАВИЛА БЕЗОПАСНОСТИ

Газовую пушку следует использовать строго по назначению, в соответствии с правилами безопасности, описанными в данном паспорте, а также на наклейках, непосредственно на обогревателе. Перед началом эксплуатации внимательно прочтите данный паспорт. При несоблюдении инструкций по безопасности и инструкций эксплуатации, существует вероятность взрыва, пожара, отравления угарным газом, вредного термического воздействия, поражения электрическим током.

Ознакомьтесь с устройством и способами управления газовой пушки.

При эксплуатации тепловой газовой пушки следует так же соблюдать общие правила электробезопасности при пользовании электроприборами.

1. Прибор не предназначен для использования лицами (включая детей) с пониженными физическими, сенсорными или умственными способностями или при отсутствии у них жизненного опыта или знаний, если они не находятся под присмотром или не проинструктированы об использовании прибора лицом, ответственным за их безопасность.
2. Дети должны находиться под присмотром для недопущения игр с прибором.
3. Включение прибора должно осуществляться только по завершении его полной сборки.
4. Перед эксплуатацией пушки убедитесь, что электрическая сеть соответствует необходимым параметрам по силе тока и имеет канал заземления. Прибор должен подключаться к отдельному источнику электропитания. Подключать к этому источнику другие приборы не допускается
5. Запрещается эксплуатировать и обслуживать устройство, находясь в состоянии алкогольного, наркотического опьянения или под воздействием сильнодействующих медицинских препаратов.
6. Храните упаковочные материалы (картон, пластик и т.д.) в недоступном для детей месте, поскольку они могут представлять опасность для детей. Не позволяйте детям играть с полиэтиленовой пленкой. Опасность удушья!
7. Следуйте инструкциям по техническому обслуживанию и таблице неисправностей, описанным в данном паспорте.
8. Не закрывайте входные и выходные отверстия тепловой пушки.
9. Запрещено создавать препятствия потоку воздуха для горения и вентиляции.

Внимание!

ПРЕДУПРЕЖДЕНИЕ! Во избежание перегрева и пожара не накрывать прибор.

eurolux-russia.ru

10. Перед началом использования обогревателя убедитесь, что в доступности имеются средства пожаротушения, пригодные для тушения.
11. Не используйте газовые пушки в подвалах и других помещениях, находящихся ниже уровня земли, а также не используйте прибор в многоэтажных домах, вблизи ванны, душа, плавательного бассейна или спальнях.
12. Прибор не предназначен для установки в автотранспортных средствах, на транспортных средствах для отдыха и/или лодках.
13. Не устанавливайте работающий нагреватель близко к стенам, занавескам или мебели и в непосредственной близости от розетки сетевого электроснабжения.
14. Не устанавливайте обогреватель на проходе или в других местах, где его могут задеть, опрокинуть.
15. Не размещайте обогреватель вблизи компьютеров или других чувствительных электронных приборов.
16. Запрещается присоединять какие-либо рукава к переднему или заднему торцам тепловой пушки. Это может ослабить воздушный поток, проходящий через устройство, увеличить содержание угарного газа в выходящем воздухе, привести к пожару.
17. В помещении, где работает газовый обогреватель, должна быть обеспечена постоянная вентиляция в соответствии с техническими характеристиками.
18. Газовая пушка не должна использоваться в непосредственной близости от пожаро-взрывоопасных веществ/предметов. Никогда не направляйте пушку на газовый баллон!
19. Не направляйте теплый воздух из пушки на газовые баллоны, даже в случае, если баллон «заморожен».
20. Установка, транспортировка и хранение газовых баллонов должны осуществляться в соответствии с правилами, нормами и инструкциями по безопасной эксплуатации, принятыми в вашем регионе.
21. При отключении газовой пушки от электрической сети не тяните за кабель питания.
22. Ремонт износившихся и поврежденных кабелей питания, а также вилок должен производить только квалифицированный рабочий авторизованного сервисного центра.
23. Для обеспечения безопасности всегда отключайте вилку от розетки перед разборкой, техническим обслуживанием или в случае, когда тепловая пушка не используется.
24. При установке газовых пушек соблюдайте нормы и правила по установке аналогичного оборудования, принятых в вашем регионе.
25. Запрещается подключать газовую пушку к источнику газа без редуктора давления.
26. Газовые баллоны с пропаном необходимо устанавливать и заменять вдали от возгораемых веществ.

eurolux-russia.ru

27. Используйте только специальные баллоны для газа пропана. Используйте только сжиженный газ (пропан, пропан-бутан).
28. Для уменьшения вероятности появления эффекта «обмораживания» газового баллона рекомендуется работа с минимально необходимым расходом газа.
29. К одному газовому баллону может быть подсоединен только один аппарат.
30. Запрещается помещать не подсоединенные к использованию газовые баллоны вблизи газового обогревателя.
31. Перед каждым использованием оборудование необходимо проверить на герметичность и надлежащее подключение газового баллона после заполнения. НИКОГДА НЕ ПЫТАЙТЕСЬ ОБНАРУЖИТЬ УТЕЧКУ ГАЗА ПРИ ПОМОЩИ ОТКРЫТОГО ПЛАМЕНИ.
32. При замене баллона проверьте с помощью мыльной воды или эквивалента, нет ли утечки газа из редуктора или из баллона. Все утечки должны быть устранены до пуска газовой пушки.
33. При утечке газа не используйте электрическое оборудование, телефон, спички или любые иные источники пламени. Запрещено извлекать шнуры питания или удлинители.
34. При эксплуатации тепловой пушки соблюдайте общие правила безопасности при пользовании газовым оборудованием.
35. Размещайте газовый баллон сзади от работающей пушки.
36. Оберегайте оборудование от ударов, попадания пыли и влаги.
37. Убедитесь, что электрическая сеть соответствует необходимым для пушки параметрам и имеет контакт заземления.
38. При установке и эксплуатации не перегибайте (не скручивайте) газовый шланг и избегайте контакта с предметами, имеющие острые кромки.
39. Во время эксплуатации контролируйте нагрев поверхности, на которой установлен обогреватель. Перегрев поверхности может привести к пожару.
40. Дети и домашние животные не должны находиться вблизи обогревателя во время его работы.
41. ПРЕДУПРЕЖДЕНИЕ! Данный обогреватель не оборудован устройством управления температурой в комнате. Не использовать обогреватель в малых помещениях, когда в них находятся лица, не способные покинуть помещение собственными силами, если не обеспечено постоянное наблюдение за ними.
42. Запрещается эксплуатировать оборудование в помещениях с относительной влажностью 98% и более, во пожаро-взрывоопасной среде, в среде с высокой степенью запыленности, в среде вызывающей коррозию металлов быстрее, чем в воздушной среде.
43. Не использовать под дождем или снегом. Не использовать в помещениях с искусственно завышенной влажностью (ванна, душ, баня, сауна, бассейн).

eurolux-russia.ru

44. Запрещено использовать газовую пушку в тоннелях, шахтах и трубах канализации.
45. Запрещается эксплуатация газовой пушки без надзора. Категорически запрещается оставлять прибор работающим на ночь.
46. Запрещается эксплуатировать оборудование, если поврежден кабель питания.
47. Прибор должен быть установлен с соблюдением существующих местных норм и правил эксплуатации электрических сетей.
48. Запрещается использовать газовую пушку для обогрева жилых помещений. Существует опасность отравления угарным газом.
49. Не стучите по поверхности газового обогревателя тяжёлыми или острыми предметами, это может повредить устройство.
50. Не садитесь, не становитесь и не ставьте какие-либо тяжелые предметы на обогреватель.
51. Не следует использовать данный обогреватель с программатором, таймером, отдельной системой дистанционного управления или любым другим устройством, которое включает в сеть обогреватель автоматически, поскольку существует опасность пожара.
52. Прибор оснащен евровилкой с контактом заземления. Вилка должна подходить к стандартной евророзетке и входить в нее без особых усилий. Если вилка не входит в розетку или входит туго, переверните ее по вертикали на 180 градусов и повторите попытку. Если и после этого вы не можете легко вставить вилку в розетку, вызовите электрика, для замены розетки. Никогда не используйте прибор, если вилка вставлена в розетку не до конца.
53. Регулярно проверяйте, что электрическая вилка плотно подключена к розетке. Если вилка сильно нагревается во время работы, замените розетку. Это должен делать специалист.
54. Никогда не подключайте прибор к электросети, если его поверхность влажная (мокрая). Избегайте попадания жидкостей внутрь прибора. Во избежание поражения электрическим током и возгорания, не погружайте прибор, шнур, либо вилку в воду или другие жидкости.
55. Никогда не используйте прибор в ситуации, когда он может соприкасаться с водой.
56. Не доставайте прибор в случае падения его в воду. Немедленно извлеките вилку из розетки и перекройте вентиль на газовом баллоне.
57. Когда прибор включен, не касайтесь его поверхности, поверхности блока управления, розетки или вилки мокрыми частями тела.
58. Розетка и вилка должны всегда оставаться сухими во избежание утечки электрического тока.
59. Не включайте тепловую пушку, если её сетевой шнур или вилка имеют повреждения. Это приводит к искрению, короткому замыканию или поражению электрическим током. Во избежание опасности поражения электрическим током, поврежденный сетевой шнур должен

eurolux-russia.ru

меняться только в авторизованных сервисных центрах производителя, квалифицированными специалистами.

60. Не прокладывайте сетевой шнур под ковровыми покрытиями и не прижимайте его предметами мебели. Прокладывайте сетевой шнур так, чтобы об него невозможно было споткнуться. При работе прибора сетевой шнур должен быть размотан полностью.

61. Для отключения пушки используйте выключатель питания. Не выключайте устройство посредством подключения или отключения электрического питания.

62. Во избежание перегрева и риска возникновения пожара, а также повреждения внутренней электрической сети, не изменяйте длину сетевого шнура и не подключайте прибор через электрические удлинители. Однако при необходимости можно использовать удлинитель, если его параметры соответствуют мощности прибора и если он не используется другими электроприборами.

63. Не используйте прибор со скрученным шнуром питания, не перегибайте и не сворачивайте провод вокруг обогревателя это может привести к истиранию и износу изоляции, перегреву и несчастным случаям. Следите за тем, чтобы провод был вынут на всю длину.

64. Подключение газовой пушки к питающей сети должно производиться посредством шнура питания, снабженного штепсельной вилкой для обеспечения гарантированного отключения прибора от источника питания.

65. Запрещено устанавливать прибор непосредственно под штепсельной (электрической) розеткой или под проведенным электрическим кабелем, когда выходящие тепловые потоки попадают на них. Это может привести к их перегреву, что создаст аварийную ситуацию.

66. Не используйте аэрозольные баллончики рядом с работающей тепловой пушкой, это может привести к пожару.

67. Не используйте пушку в помещениях, где в воздухе содержаться мельчайшие частицы древесной стружки, макулатуры или иного возгораемого волокна.

68. Перед началом чистки или обслуживания оборудования, а также при перерыве, отключите прибор от электросети и перекройте подачу газа.

69. Регулярно удаляйте скопившуюся пыль, чтобы избежать перегрева.

70. При очистке прибора не используйте абразивные моющие средства.

71. Никогда не перемещайте и не наклоняйте включенный прибор.

72. Во время эксплуатации не накрывайте прибор и не ограничивайте движение воздуха на входе и выходе пушки. Перед включением тепловой пушки уберите посторонние предметы вокруг него. Все легковоспламеняющиеся вещества должны быть удалены из комнаты.

eurolux-russia.ru

73. Минимальные расстояния от расположенных в помещении предметов до выходного отверстия пушки (выход теплого воздуха) 3 метра, с остальных сторон 2 метра.
74. Во избежание ожогов во время работы тепловой пушки в режиме нагрева не прикасайтесь к наружным поверхностям в месте выхода горячего воздуха, а также к верхней части корпуса.
75. Не прикасайтесь к вращающимся частям устройства.
76. При напольном размещении запрещается устанавливать прибор на легковоспламеняющиеся напольные покрытия и покрытия (например линолеум, ковер), которые могут быть испорчены вследствие действия высоких температур или стать причиной пожара. Размещать только на термостойкой поверхности.
77. Не просовывайте пальцы и исключите попадание посторонних предметов в какие-либо отверстия в корпусе обогревателя.
78. Используйте обогреватель только на ровной (плоской) сухой поверхности.
79. Не используйте обогреватель, если он расположен неустойчиво.
80. Устанавливайте и эксплуатируйте прибор в строго горизонтальном положении. Запрещено эксплуатировать прибор в вертикальном или наклонном положениях.
81. Не используйте прибор не по назначению (например, сушка одежды).
82. Если поврежден газовый шланг или редуктор, он должен быть заменен производителем или авторизованной сервисной службой во избежание серьезных травм.
83. Не ремонтируйте прибор самостоятельно. Обратитесь к квалифицированному специалисту.
84. Необходимо выдержать прибор не менее 2 часов в помещении после транспортировки при отрицательных наружных температурах.
85. Не используйте пушку в местах использования или хранения бензина, краски, легко воспламеняющихся предметов и других горючими жидкостей.
86. Во время эксплуатации контролируйте достаточный уровень свежего воздуха. Недостаток вентиляционного воздуха приводит к неполному сгоранию топлива. Неполное сгорание топлива может стать причиной отравления угарным газом, и как следствие привести к серьезному ущербу здоровья или смерти.
87. Разрешается использовать только в хорошо проветриваемых помещениях.
88. Перед началом использования газового тепловентилятора необходимо проветрить помещение.
89. Недостаточный уровень свежего воздуха может привести к отравлению угарным газом.

eurolux-russia.ru

90. Газовая пушка предназначена для промышленного использования. Соблюдайте нормы и правила по установке аналогичного оборудования, принятые в вашем регионе.
91. Никогда не меняйте конструкцию пушки.
92. Замену вышедших из строя деталей производить только оригинальными запчастями от производителя.
93. Во время эксплуатации контролируйте нагрев поверхности, на которой установлена пушка, перегрев поверхности может привести к пожару.

Внимание!

Нарушение правил использования прибора может привести к его повреждению или к несчастным случаям. Повреждение прибора из-за нарушений требований, описанных в данном паспорте, исключает возможность бесплатного гарантийного ремонта.

3. КОМПЛЕКТНОСТЬ

Тепловая пушка серии ТГП	1 шт.
Ручка	1 шт.
Газовый шланг	1 шт.
Регулятор давления	1 шт.
Паспорт	1 шт.
Упаковка	1 шт.

Таблица 1. Комплектность

4. ОБЩИЙ ВИД УСТРОЙСТВА

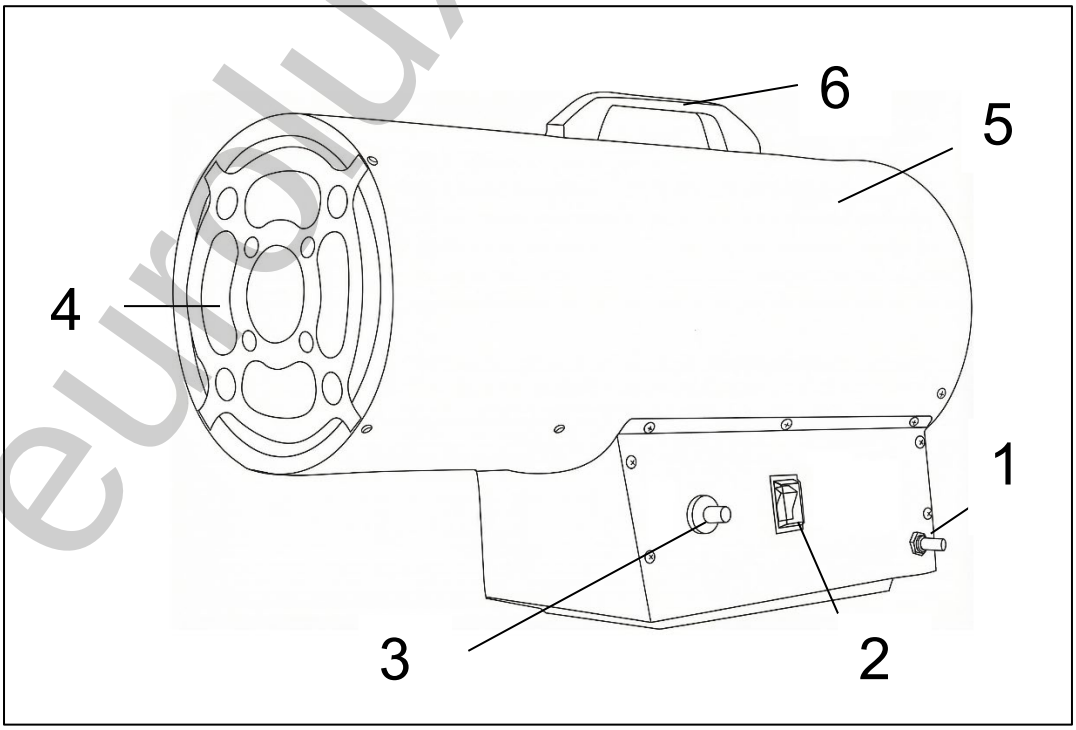

Рис. 1. Общий вид

eurolux-russia.ru

1. Кнопка газового клапана
2. Кнопка включения
3. Кнопка пьезоэлектрического элемента
4. Выходное отверстие нагретого воздуха
5. Корпус тепловой пушки
6. Ручка

5. ТЕХНИЧЕСКИЕ ХАРАКТЕРИСТИКИ

Серия ТГП / Модель	**ТГП-EU-10000**	**ТГП-EU-15000**	**ТГП-EU-30000**
Максимальная тепловая мощность, кВт	10	15	30
Расход топлива, кг/ч	0,76	1.16	2.18
Воздушный поток, $м^3$/час	350	400	1000
Тип газа	Пропан, пропан-бутан, бутан		
Давление газа, Бар	0.7		
Напряжение сети, В	~220-230		
Зажигание	Пьезоэлектрический элемент		
Основной контроль пламени	Биметаллический термодатчик		
Защита от перегрева	Есть		

Таблица 2. Технические характеристики

6. ПОДГОТОВКА К РАБОТЕ И ПОРЯДОК РАБОТЫ

1. Включите прибор в электрическую сеть 220-230 В. ~ 50 Гц.
2. Убедитесь в правильном заземлении системы.
3. Соедините газовый шланг с регулятором давления, а сам регулятор - с баллоном сжиженного газа (пропан, пропан-бутан, бутан).
4. Подсоедините второй конец газового шланга к штуцеру газовой пушки.
5. Откройте кран баллона и убедитесь, что в трубе подачи газа и местах соединений нет утечки газа. Для этого рекомендуется использовать сертифицированный детектор утечки и/или мыльный раствор.
6. НИКОГДА НЕ ИСПОЛЬЗУЙТЕ СВОБОДНОЕ ПЛАМЯ.

6.1 Запуск.

1. Переведите выключатель в положение (I) и убедитесь, что вентилятор работает.

eurolux-russia.ru

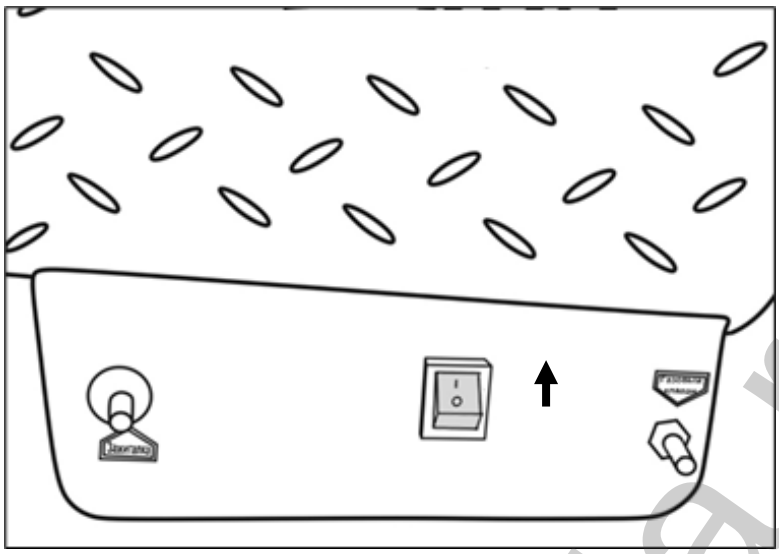

Рис. 2. Включение вентилятора

2. Нажмите кнопку газового клапана, одновременно нажимая несколько раз кнопку пьезоэлектрического элемента до тех пор, пока не появится пламя.

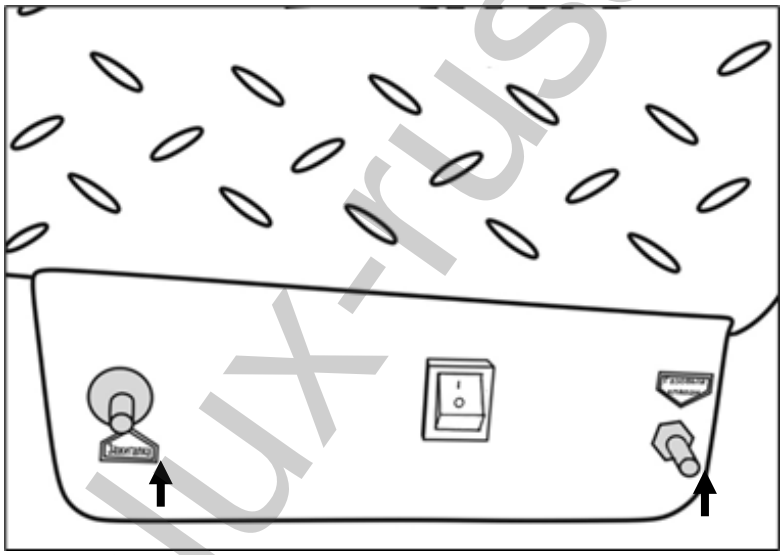

Рис. 3. Запуск газовой пушки

3. После появления пламени держите нажатой кнопку клапана в течение 10 секунд. Если после этого нагреватель выключится, подождите одну минуту и повторите операцию включения, держа нажатой кнопку клапана чуть дольше.

Внимание!

Если зажигание не произошло сразу то, прежде чем повторить операцию, убедитесь в том, что вентилятор не заблокирован, а также в том, что входу и выходу воздуха ничего не мешает.

eurolux-russia.ru

6.2 Выключение

Для выключения ТГП необходимо закрыть кран газового баллона. Пусть вентилятор вращается, пока пламя не погаснет. После этого установите выключатель вентилятора в позицию (0).

6.3 Режим вентиляции

ТГП может быть использована как вентилятор. В этом случае отсоедините газовый шланг, включите вилку в розетку и установите выключатель в позицию (I).

7. ТЕХНИЧЕСКОЕ ОБСЛУЖИВАНИЕ

1. Техобслуживание и ремонт газовых пушек должны осуществляться только квалифицированными специалистами.
2. Один раз в год прибор должен проверяться квалифицированным специалистом.
3. Регулярно проверяйте состояние газового шланга и газового регулятора. Если они должны быть заменены, используйте только оригинальные запчасти.
4. Прежде чем приступить к какой-либо операции по техобслуживанию, газовую пушку необходимо отсоединить от источников газа и электричества.
5. Если прибор не использовался длительное время, рекомендуется провести его полный осмотр квалифицированным специалистом.
6. Проверьте зазор между электродами зажигания, он должен составлять 5 мм.
7. Проверьте соединения предохранительного термостата с термопарой. Они должны быть всегда чистыми.
8. Для чистки газовой пушки внутри и лопастей вентилятора, необходимо использовать сжатый воздух.

eurolux-russia.ru

8. ВОЗМОЖНЫЕ НЕИСПРАВНОСТИ И СПОСОБЫ ИХ УСТРАНЕНИЯ

Неисправность	Причина	Способ устранения
Мотор не работает	Нет подачи электричества.	Убедитесь, что пушка подключена к сети и проверьте наличие электропитания в сети.
	Сработал датчик защиты по температуре у мотора.	Подождите минуту, затем нажмите кнопку включения.
Мотор работает, но пламя не загорается. Через несколько секунд прибор перестает работать	Кран газового баллона закрыт.	Откройте кран.
	Газовый баллон пуст.	Замените баллон.
	Форсунка засорена.	Снимите и прочистите форсунку*
	Газовый клапан не открывается.	Проверьте правильность работы клапана.
	Отсутствие искры.	Проверьте зазор между электродами*
Во время работы прибор останавливается, затухает пламя в нагревателе	Недостаточная подача газа.	Проверьте регулятор давления и, если нужно, замените его.
	Недостаточная вентиляция.	Проверьте правильность работы мотора*
	Недостаточная подача газа по причине образования инея на газовом баллоне и/или замерзания редуктора.	Проверьте и, если нужно, используйте большой баллон или несколько баллонов, соединенных вместе. Отогрейте прибор, редуктор, газовый балон при комнатной температуре в течении 2 часов.

Таблица 3. Возможные неисправности и способы их устранения.

*Данные работы должны проводиться в авторизованном сервисном центре.

9. ТРАНСПОРТИРОВАНИЕ, ХРАНЕНИЕ И УТИЛИЗАЦИЯ

Тепловая пушка газовая в упаковке изготовителя может транспортироваться всеми видами крытого транспорта при температуре воздуха от минус 50°С до плюс 50°С и относительной влажности до 80%, с исключением возможных ударов и перемещений внутри транспортного средства.

Хранение тепловой газовой пушки следует осуществлять в упаковке изготовителя в помещении при температуре от минус 50°С до плюс 50°С и относительной влажности до 80%.

Утилизация

Тепловая пушка собрана из современных и безопасных материалов. Однако в ее конструкции могут содержаться материалы, требующие

eurolux-russia.ru

особых правил утилизации. Проконсультируйтесь у местной службы по поводу корректной утилизации отработавшего срок службы оборудования. Для некоторых частей устройства может требоваться специальная утилизация.

Внимание!

После транспортировки или хранения газовой пушки при отрицательных температурах, следует выдержать прибор в помещении, где предполагается его эксплуатация, без включения в сеть не менее 2-х часов.

10. ГАРАНТИИ ИЗГОТОВИТЕЛЯ

1. Гарантийный срок на прибор устанавливается один год, который исчисляется с даты продажи прибора первому покупателю.
2. Гарантийные обязательства распространяются только на производственные неисправности (дефекты), выявленные в течение гарантийного срока.
3. Гарантия включает стоимость замены дефектных частей, восстановление таких частей или получение эквивалентных частей. Дефектной частью (изделием) считается часть прибора, в которой обнаружен заводской брак, существовавший на момент поставки (продажи) прибора первому покупателю и выявленный в гарантийный срок в процессе эксплуатации.
4. Гарантийный ремонт в течение гарантийного срока производится при условии соблюдения потребителем правил эксплуатации и технического обслуживания, хранения и транспортировки. Гарантийный ремонт не производится при нарушении требований, указанных в паспорте и нарушении гарантийной пломбы (наклейки).
5. Потребитель в случае выявления недостатков прибора обязан известить об этом Продавца или Производителя в течение 10 дней с момента выявления недостатка прибора. В случае несвоевременного извещения о выявленных неисправностях, продавец, изготовитель или уполномоченная организация вправе отказаться полностью или частично от удовлетворения предъявляемых претензий (ст.483 ГК РФ).
6. Прибор, сдаваемый для гарантийного обслуживания/ремонта, должен быть в чистом и собранном виде и в полной комплектации. В случае если прибор для гарантийного ремонта предоставляется грязным и/или в разобранном виде и/или не укомплектованным, продавец/изготовитель вправе отказать в проведении гарантийного ремонта.
7. Гарантийный ремонт производится при наличии в гарантийном талоне печати продавца, даты продажи и подписи продавца.
8. При отсутствии печати фирмы-продавца, даты продажи или подписи продавца гарантийный срок исчисляется с даты изготовления.

eurolux-russia.ru

9. Гарантийный ремонт не производится при самостоятельном вскрытии (попытке вскрытия) или ремонте изделия вне гарантийной мастерской (нарушены пломбы, сорваны шлицы винтов, и т.п.).

Гарантийные обязательства не распространяются:

- на прибор без серийного номера, а также с удалённым, стёртым, нечитаемым и изменённым серийным номером;
- на лакокрасочное покрытие;
- на прибор, который в течение гарантийного срока полностью выработал свой ресурс;
- в случае неисправностей, вызванных использованием некачественных запчастей и принадлежностей;
- в случае внесения изменений в конструкцию прибора;
- в случае использования прибора не по назначению, указанному в паспорте товара;
- в случае неисправностей, вызванных несоблюдением требований по работе, техническому обслуживанию и хранению прибора, изложенных в настоящем паспорте;
- в случае наличия механических повреждений корпуса прибора (сколов, трещин и т.п.) и кабеля питания;
- в случае температурных повреждений корпуса;
- при наличии дефектов, вызванных попаданием внутрь посторонних предметов, жидкостей и т.п.;
- в случае, если неисправность вызвана работой обогревателя при повышенном напряжении электрической сети;
- на чистку и периодическое техническое обслуживание.

Данный документ не ограничивает определенные законом права потребителя, но дополняет и уточняет оговоренные законом обязательства, предполагающие соглашения сторон.

ДОРОГОЙ ПОКУПАТЕЛЬ!

Мы выражаем Вам огромную признательность за Ваш выбор. Мы сделали все возможное, чтобы данный прибор удовлетворял Вашим запросам, а качество соответствовало лучшим мировым образцам.

Компания производитель устанавливает официальный срок службы на тепловую газовую пушку 5 лет, при условии соблюдения правил эксплуатации.

При покупке прибора требуйте проверки его комплектации, внешнего вида и правильного заполнения гарантийного талона в Вашем присутствии.

В случае возникновения неисправностей не пытайтесь самостоятельно ремонтировать прибор, т.к. это опасно и приводит к утрате гарантии.

eurolux-russia.ru

11. ГАРАНТИЙНЫЙ ТАЛОН

Тепловая газовая пушка _____

№ _____

признан годным для эксплуатации.

Дата продажи _____

Я покупатель/представитель фирмы _____

С условиями эксплуатации ознакомлен _____

eurolux-russia.ru

ГАРАНТИЙНЫЙ ТАЛОН
Описание дефекта, № прибора

_____
_____
_____
_____
_____
_____

ОТК изготовителя

_____
_____

М.П.

_____
_____

ГАРАНТИЙНЫЙ ТАЛОН
Описание дефекта, № прибора

_____
_____
_____
_____
_____
_____

ОТК изготовителя

_____
_____

М.П.

_____
_____

ГАРАНТИЙНЫЙ ТАЛОН
Описание дефекта, № прибора

_____
_____
_____
_____
_____
_____

ОТК изготовителя

_____
_____

М.П.

_____
_____

12. СЕРВИСНЫЕ ЦЕНТРЫ

- **Абакан**, квартал Молодежный, д. 12А, к. 1, тел: +79083263010
- **Армавир**, ул. Мичурина, д. 6, тел: +79628554018, +78613763846
- **Архангельск**, ул. Окружное шоссе, д. 9, тел: +79523012526
- **Астрахань**, ул. Рыбинская, д. 11, тел: +78512994776
- **Барнаул**, ул. Южный проезд, д. 14 лит. 6, тел: +73852251310, +73852251260
- **Белгород**, ул. Константина Заслонова, д. 92, к. 5, тел: +74722402913
- **Благовещенск**, ул. Промышленная, д. 5А, тел: +74162319868, +79146010700
- **Братск**, ул. Коммунальная, д. 17, стр. 2, тел: +79149392372
- **Брянск**, ул. Московский проспект, д. 138Б, стр. 1, тел: +74832590644, +79606961303
- **Великий Новгород**, ул. 3-я Сенная, д. 2А, тел: +79646944034
- **Владивосток**, ул. Днепровская, д. 102А, стр. 2, тел: +79046240329, +74232492672
- **Владимир**, ул. Гастелло, д. 8Б, к. 2, магазин "33 Болта" (пункт приема), тел:+79399117955
- **Волгоград**, ул. Волжский проспект, д. 4К, тел: +78442780168
- **Воронеж**, ул. проспект Труда, д. 48Ф, тел: +74732045329
- **Екатеринбург**, ул. Селькоровская, 114в, тел: +79655097808, +73433845725
- **Ижевск**, ул. Пойма, д. 22, лит. В, тел: +73412918710
- **Иркутск**, ул. Трактовая, д. 28А/2, СКЦ Байкалит, складское помещение №5, тел: +73952707162, +79086604157
- **Йошкар-Ола**, ул. Дружбы, д. 111, тел: +78362497232
- **Казань**, ул. Габдуллы Тукая, д. 125, тел: +78432060365
- **Калининград**, ул. Ялтинская, д. 129, тел: +74012763609
- **Калуга**, ул. Дальняя, д. 17А, тел: +79657099896, +74842922376
- **Кемерово**, ул. Радищева, д. 2, к. 2, вход Б1, тел: +73842650269, +79059073869
- **Киров**, ул. Калинина, д. 38, тел: +78332217141, +78332214271
- **Кострома**, ул. Костромская, д. 111, тел: +74942467376, +74942461859
- **Краснодар**, ул. Алуштинская, д. 11, тел: +79891985435, +78612034692
- **Красноярск**, Северное шоссе, 7И/2, тел: +73912046288
- **Крым, село Перово**, ул. Хачирашвили, д. 56, тел: +73652669748, +79780911958
- **Курган**, ул. Омская, д. 171Б, тел: +73522630925, +73522630924
- **Курск**, ул. Энгельса, д. 30, тел: +79066926446
- **Липецк**, ул. Стаханова, д.26А, сервисный центр "Арсенал" (пункт приема), тел: +74742569200, +74742569300
- **Магнитогорск**, ул. Вокзальная, д. 1, стр. 3, тел: +79193428212
- **Москва**, ул. Каширский проезд, д. 23, стр. 7, тел: +74951189642
- **Московская область**, **рп. Горки Ленинские**, СНТ Вятичи, д. 185, тел: +74956464141
- **Московская область**, **д. Новая Купавна**, ул. Новая, д. 9, тел: +74951086486, +79687728136
- **Московская область**, **г. Долгопрудный**, ш. Новое, д. 31, лит. Ч, тел: +74959688570
- **Мурманск**, ул. Промышленная, д. 19, оф. 406, тел: +78152656190

eurolux-russia.ru

- **Набережные Челны**, ул. Товарная, д. 6Б/1, тел: +78552205743, +79089348009
- **Нижний Новгород**, ул. Ларина, д. 18А, тел: +78314290565
- **Нижний Тагил**, ул. Индустриальная, д. 37, тел: +73435963760
- **Новокузнецк**, ул. Производственная, д. 19/1, тел: +73843204931, +79609317141
- **Новосибирск**, 1-е Мочищенское шоссе, д. 1/4, тел: +73833732796
- **Омск**, ул. Космический проспект, д. 109, стр. 1, дверь 20, эт. 2, тел: +73812381862
- **Оренбург**, ул. Базовая, д. 17А, тел: +73532486490
- **Орск**, ул. Орское шоссе, д. 6, к. 2, тел: +73532376289
- **Орёл**, ул. Силикатный переулок, д. 1, тел: +74862445819
- **Пенза**, ул. Бумажников, д. 17, тел: +78412224679
- **Пермь**, ул. Сергея Данщина, д. 6А, к. 1, тел: +73422058529
- **Петрозаводск**, ул. Заводская, д. 10А, тел: +79212226780, +78123098708
- **Пятигорск**, Черкесское шоссе, д. 1, тел: +78652205850, +79682792791
- **Ростовская область, х. Ленинакан**, ул. Севастопольская, д. 44, тел: +79381002083
- **Рязань**, ул. Проезд Яблочкова, д. 8Г, тел: +74912466558
- **Самара**, ул. Заводское шоссе, д. 15А лит. А, тел: +79608297311, +78462060552
- **Санкт-Петербург**, ул. Ириновский проспект, д.14, к.3, тел:+78123099275
- **Саранск**, ул. Пролетарская, д. 130А, база комбината "Сура», тел: +78342223637
- **Саратов**, ул. Пензенская, д. 2, тел: +78452491179
- **Смоленск**, ул. Краснинское шоссе, д. 37Б, стр. 2, тел: +74812294699
- **Сочи**, ул. Транспортная, д. 28, тел: +78622265745
- **Ставропольский край, Михайловск**, ул. Ленина, д. 162А, к. 3, тел: +78652206562
- **Стерлитамак**, ул. Кочетова, д. 43А, тел: +73472294410
- **Сургут**, ул. Базовая, д. 5, тел: +73462758231
- **Тамбов**, ул. Волжская, д. 69, стр. 7, тел: +79641308573, +74752503796
- **Тверь**, д. Большие Перемерки, д. 82, тел: +74822633171, +79201854877
- **Тольятти**, ул. Коммунальная, д. 23, стр. 1, тел: +78482651205, +79649730429
- **Томск**, проспект Фрунзе, д. 119/5, стр. 1, тел: +73822903042, +79528010517
- **Тула**, ул. Ханинский проезд, д. 25/3, тел: +74872740253
- **Тюмень**, ул. Старый Тобольский тракт 5-й километр, д. 1Ас3, тел: +73452662891
- **Улан-Удэ**, ул. 502 км, д. 160В, тел: +73012204287
- **Ульяновск**, ул. Московское шоссе, д. 14, тел: +78422270630, +78422242169
- **Уфа**, ул. Ульяновых, д. 65, к. 7, лит. 2Б, тел: +73472145359
- **Хабаровск**, ул. Суворова, д. 80Н, тел: +74212934468
- **Чебоксары**, ул. Вурнарское шоссе, д. 11, тел: +79623214175, +78352355383
- **Челябинск**, ул. Морская, д. 6/3, тел: +73512224315, +73512224316
- **Череповец**, ул. Гоголя, д. 60, стр. 1, тел: +78202490534, +79115178792
- **Чита**, ул. Евгения Гаюсана, д. 48, тел: +73022284479
- **Шахты**, пр-кт. Победы Революции, д. 1А, тел: +79094066311, +78633035610
- **Южно-Сахалинск**, проспект Мира, д. 2Б/5, к. 8, тел: +74242490785
- **Ярославль**, ул. Журавлева, д. 3Г, тел: +74852695209, +74852663220

eurolux-russia.ru

- **Армения**, **Ереван**, ул. Смбата Зоравара, д. 11/1, тел: +37441999226, +37491226998
- **Беларусь**, **Витебск**, ул. Проспект Фрунзе, д. 81, к. 24, помещение 2, тел:+375255021910
- **Беларусь**, **Гомель**, ул. Текстильная, д. 9, тел: +375232293918, +375333772944, +375445106000, +375293272944
- **Беларусь**, **Минск**, ул. Богдановича 78-2Н, ООО «РемФабрика», тел: -
- **Беларусь**, **Минск**, ул. Притыцкого, д. 62/1 (цокольный этаж), тел: +375297629629
- **Беларусь**, **Минск**, ул. Партизанский проспект, д. 2, тел: +375293970287
- **Казахстан**, **Актобе**, ул. Шестихатка, д.104/2, тел: +77132724640, +7 708 589 3401
- **Казахстан**, **Алматы**, ул. Илийский тракт, д. 29, тел: +77272254745, +77272254746
- **Казахстан**, **Астана**, ул. Циолковского, д. 4, склад 8а, тел: +77717540245
- **Казахстан**, **Атырау**, проспект Азаттык, д. 118Б, тел: +77002445096
- **Казахстан**, **Караганда**, ул. Складская, д. 2А/1, тел: +77074698056
- **Казахстан**, **Костанай**, ул. Каирбекова, д. 318/2, цокольный этаж, тел: +77774451977
- **Казахстан, г. Петропавловск**, ул. Мусрепова 34 В тел.: +7 708 589 69 00
- **Казахстан**, **Тараз**, ул. Санырак Батыра, д. 47М, тел: +77779328618
- **Казахстан**, **Усть-Каменогорск**, ул. Самарское шоссе, д. 9/5, тел: +77084403219
- **Казахстан**, **Шымкент**, ул. Сарбаздар, д. 18, тел: +77768085005
- **Узбекистан**, **Ташкент**, ул. Махалля Фазиле, тел: +998970222922

Актуальная информация по адресам сервисных центров и приобретению оригинальных запчастей также доступна на официальном сайте www.eurolux-russia.ru в разделе Сервис и на сайте www.utake.ru

eurolux-russia.ru

eurolux-russia.ru



eurolux-russia.ru

Изготовитель (импортер):
Гонконг Юаньлин Маои Ко., Лимитед
Адрес: H12, 8F, Универсал индастриал центр, 19-25, Шан Мэй стрит,
Фотан, Нью Территорис, Гонконг
Сделано в КНР
Ред. 2